PRZEKRÓJ 2-2
skala 1:10

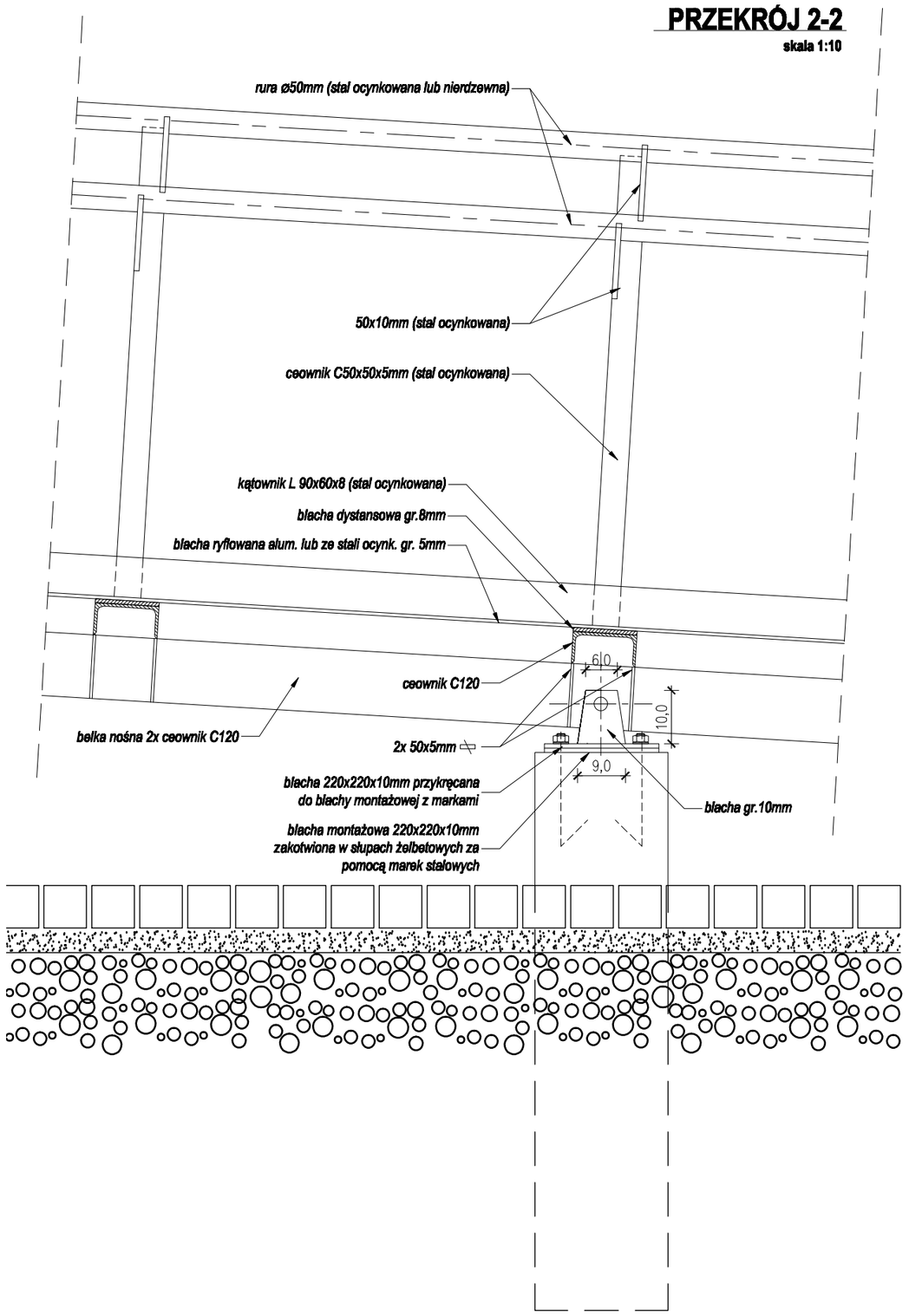

PRZEKRÓJ 1-1
skala 1:10

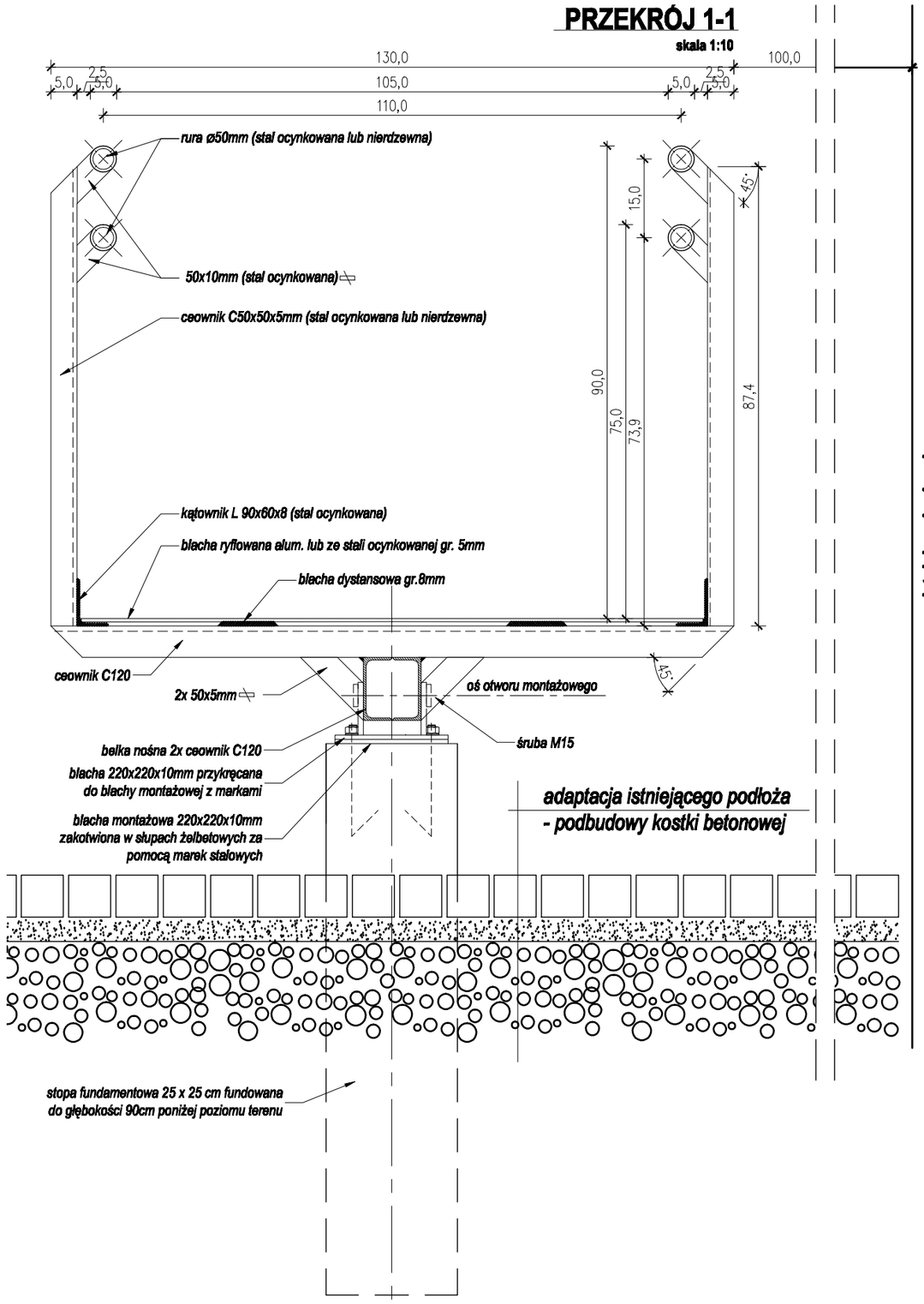

PRZEKRÓJ 3-3
skala 1:10

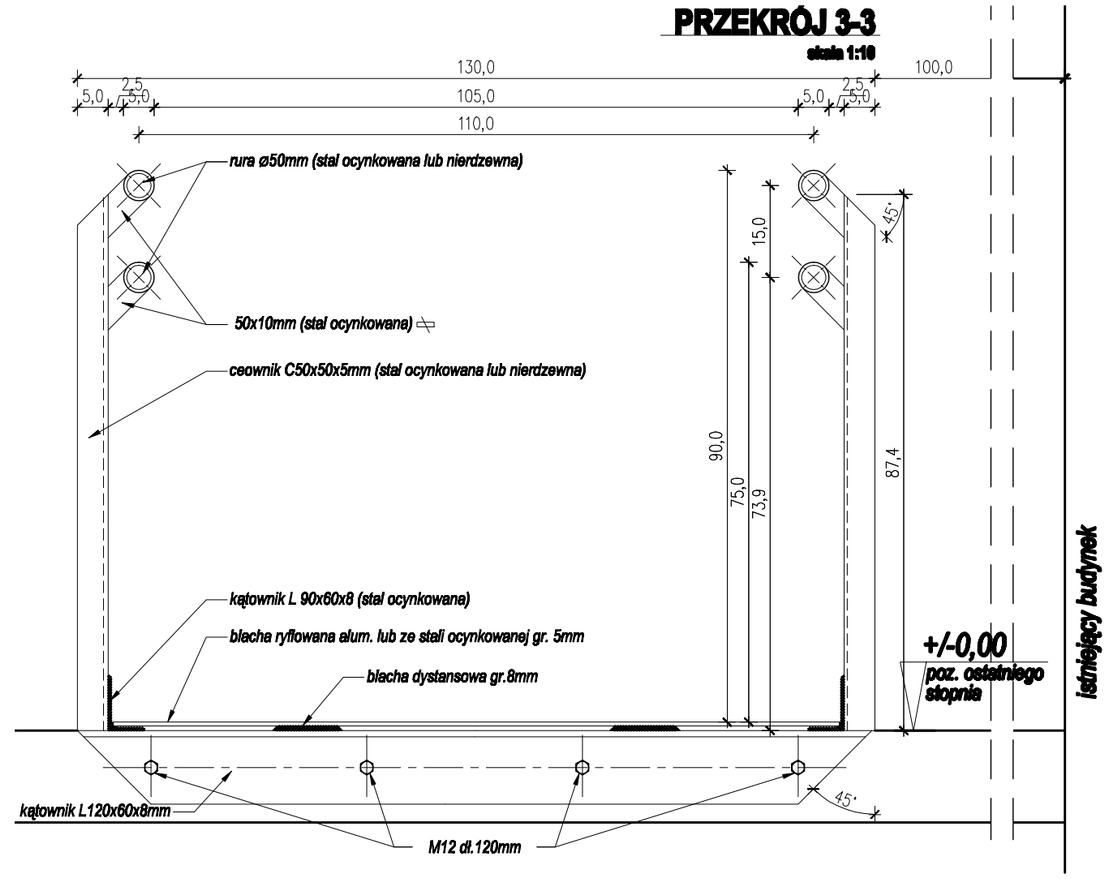

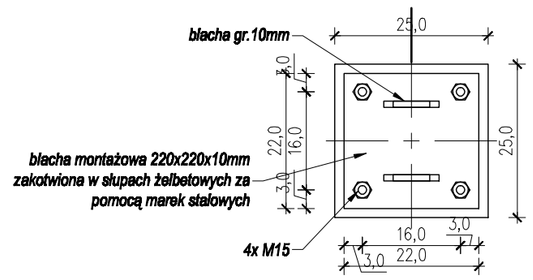

Detal "D1"
skala 1:10

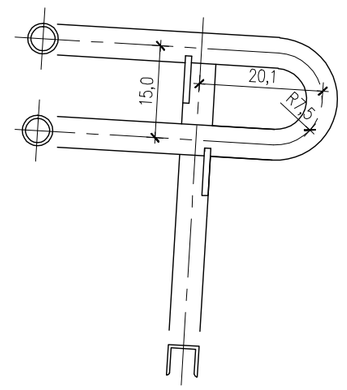

SCHEMAT ZBROJENIA SŁUPA FUNDAM.

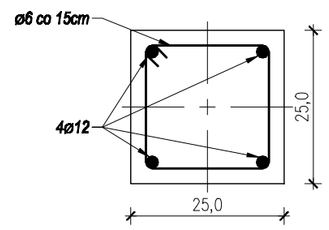

RZUT
1:50

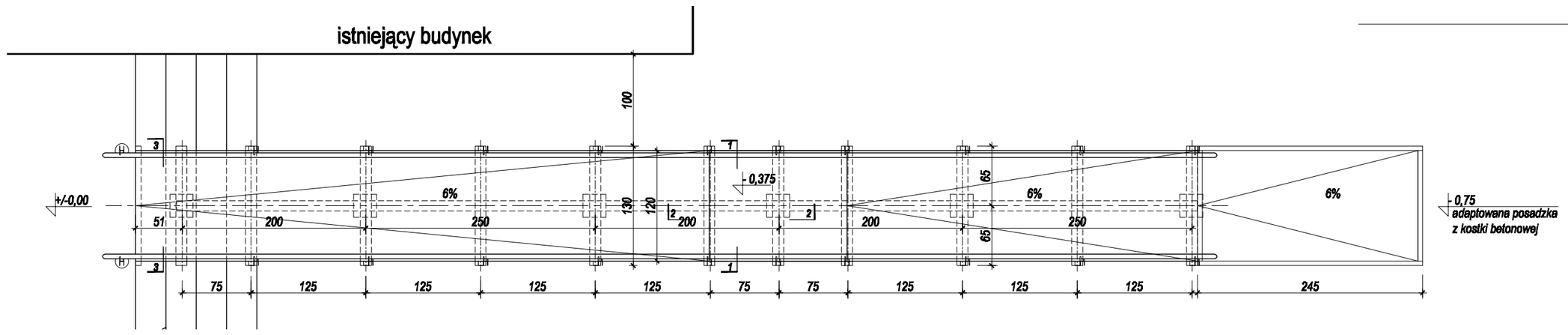

WIDOK
1:50

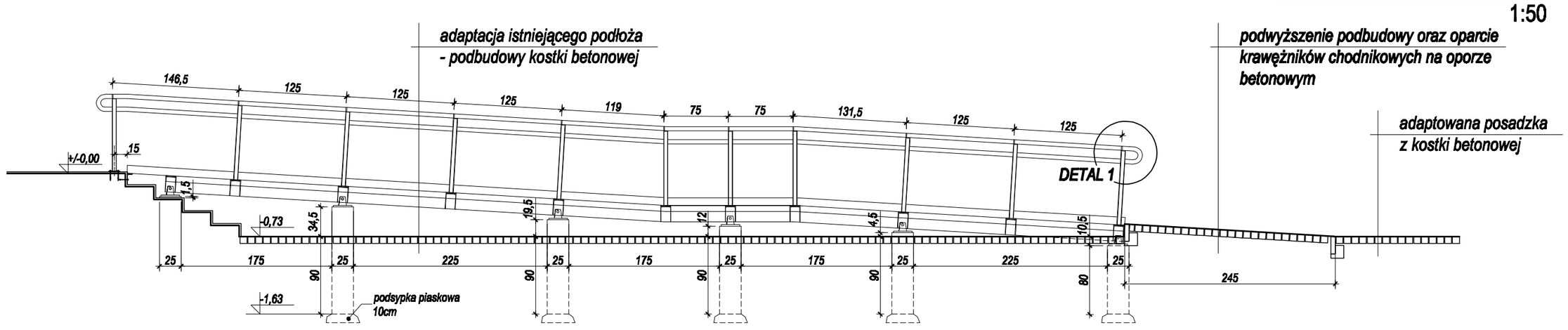

OPARCIE POCHYLNI NA SCHODACH WEJŚCIOWYCH
skala 1:10

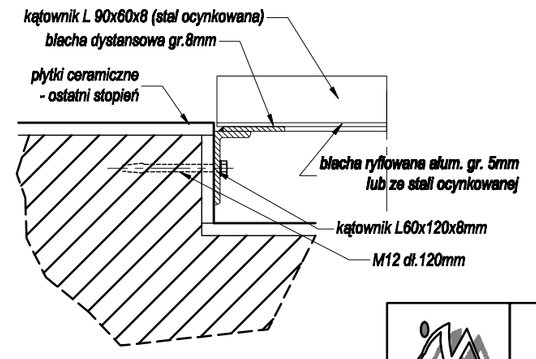

KRĄŻEK MOCUJĄCY SŁUPEK DO PEDESTU SCHODÓW - 2szt.
skala 1:10

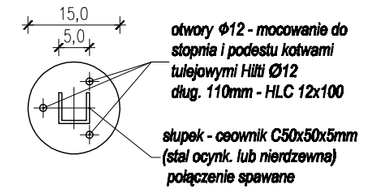

KONSTRUKCJA POCHYLNI | skala 1:10; 1:50

	BIURO USŁUG PROJEKTOWYCH S E V E R Y N P R O J E K T architekt Grzegorz Seweryn | ul. Wojska Polskiego 3 / 221 | 41-400 MYSŁOWICE tel. / fax: (032) 316-13-55; biuro@severynprojekt.eurocity.pl; www.severynprojekt.eurocity.pl	NR ZLEC. 268 / P / 2008
TEMAT OBIEKT ADRES	PROJEKT MODERNIZACJI BASENU PRZY UL. SIEMOŃSKIEJ W BĘDZINIE	BRANŻA ARCHITEKTURA
TREŚĆ RYSUNKU	KONSTRUKCJA POCHYLNI DLA NIEPEŁNOSPRAWNYCH	FAZA PROJ. BUD.
INWESTOR	OŚRODEK SPORTU I REKREACJI W BĘDZINIE 42-500 BĘDZIN UL. SPORTOWA 4	DATA WRZESIEŃ 2008
ZESPÓŁ PROJEKTOWY	arch. GRZEGORZ SEWERYN nr ewid. 744/87 ; 1305/94 MAREK LOCHER	SKALA 1:50 1:10
SPRAWDZAJĄCY	arch. ADAM KULCZYCKI nr ewid. 383/90	NR RYSUNKU 13